Schöck Isokorb® Тип D

Инструкция по установке

D

Бетон/Бетон

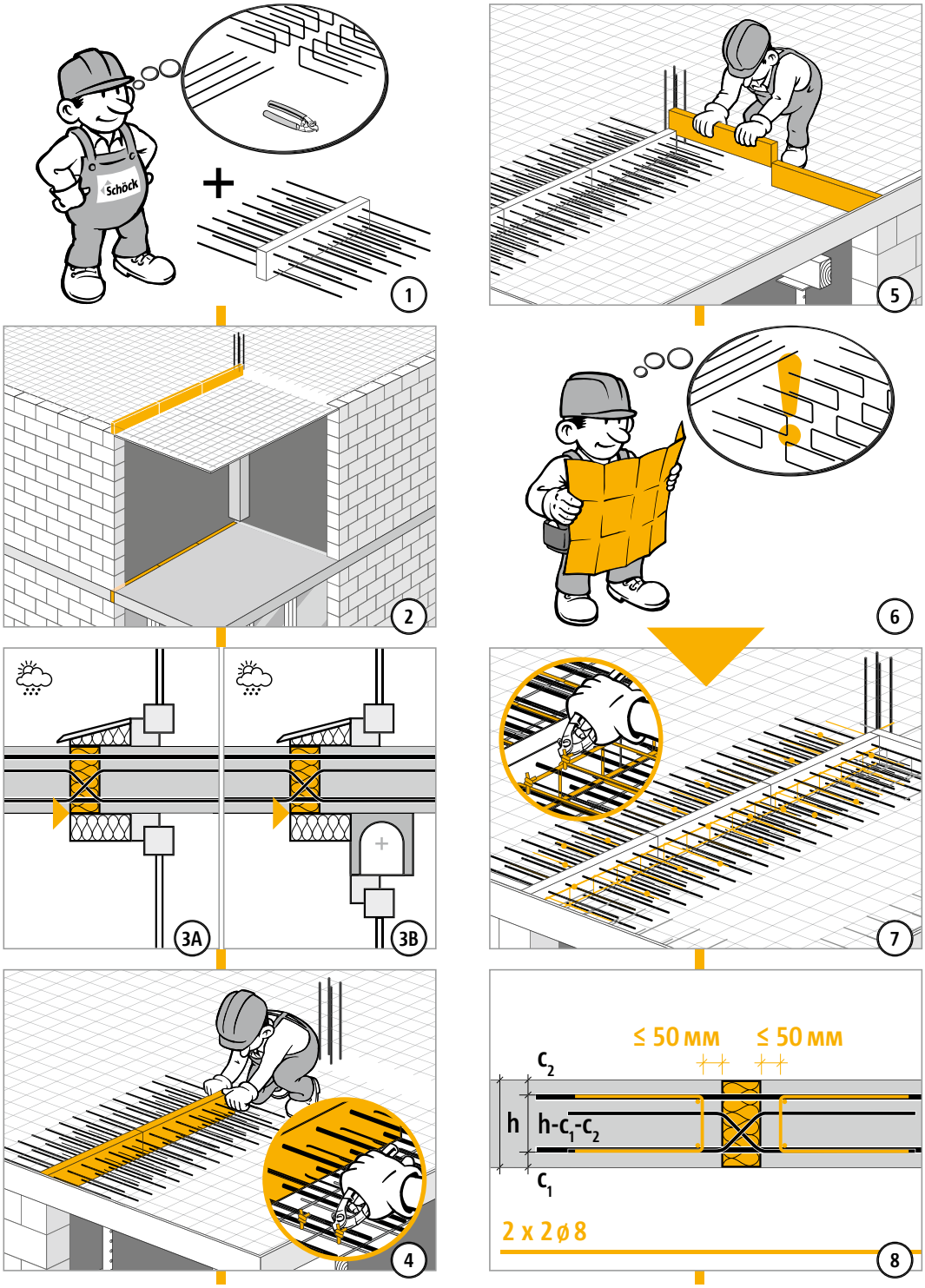

Schöck Isokorb® Тип D
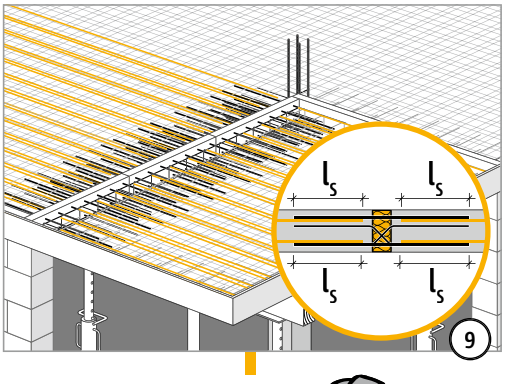
Инструкция по установке